模块一：5小时

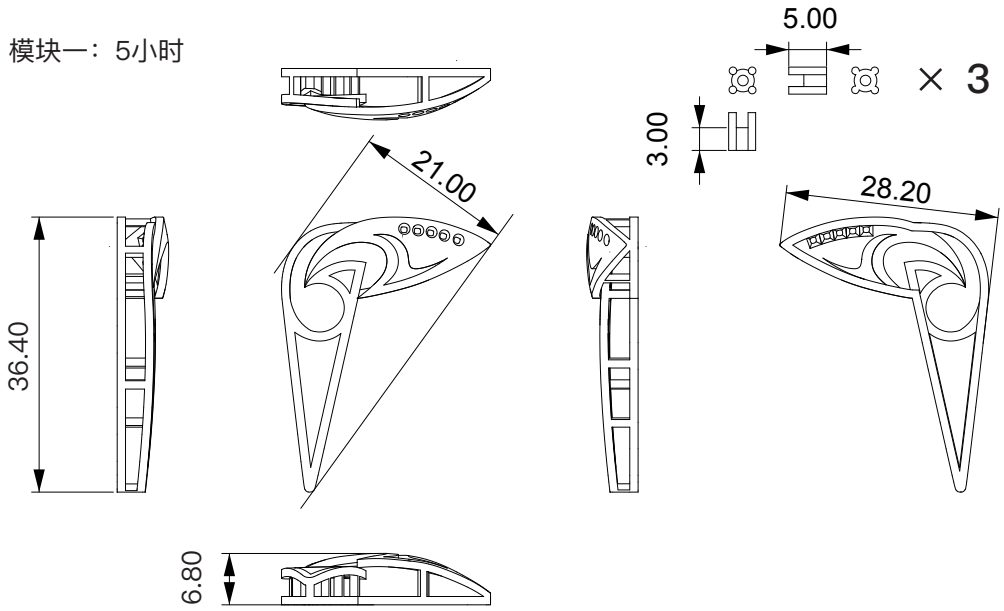


模块二：5小时

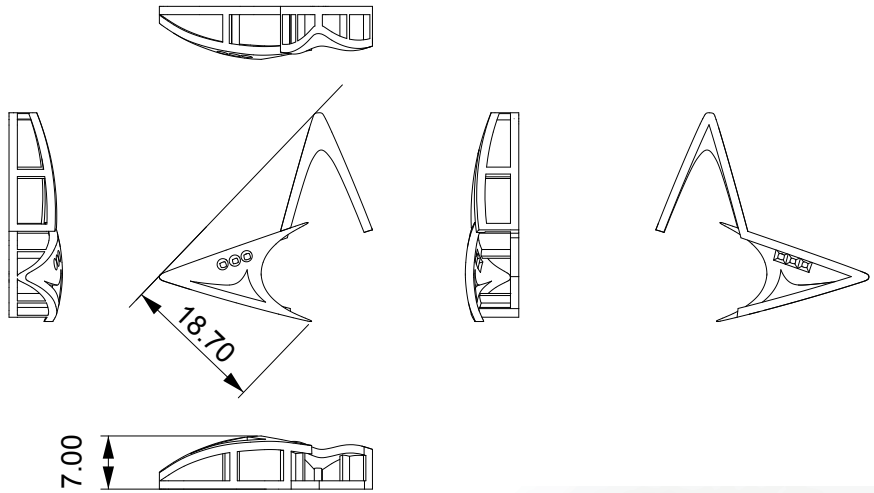




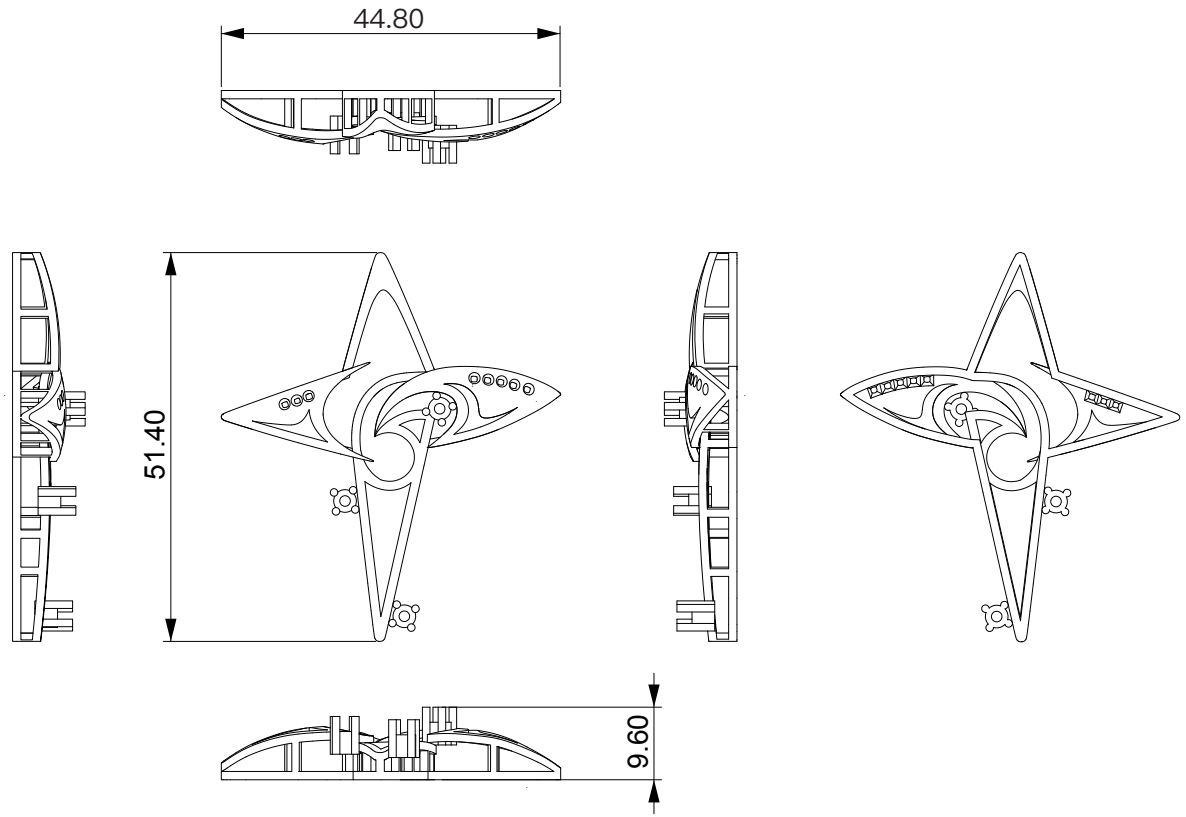


河北省第48届世赛选拔

| | | |
|---|---|---|
| 1:1 | 项目：珠宝加工 | |
| | 比例：1:1 | 纸张：A4 |
| 设计：邹宁馨 | 时间：10小时 | 日期：2025 |

材料：925银　方片：50*80*1.1mm
方丝：1.1*1.1*100mm
圆管：3.0*15mm
圆丝：1.0*80mm
焊料：高温、中温、低温各1g